Nakabayashi

段ボール頭巾

Cardboard hood

本製品は、各種災害の緊急時や避難所生活における一時的な頭巾です。他の目的には使用しないで下さい。
又、盗難や破壊などの損害に対しては当社は責任を負いかねます。あらかじめご了承下さい。

1. 使用上のご注意

●直射日光や暖房機具の熱が直接あたる場所や、湿気・乾燥の著しい場所での保管は避けてください。変色、変形の原因となります。
●水気のある場所での保管は避けてください。
●使用中に破損や変形が生じた場合は使用を中止してください。
●お手入れの際には、柔らかい布でからぶきしてください。水拭きはしないでください。
●製品の改造を行ったり、部品がはずれたままで使用しないでください。破損やけがをすることがあります。
●廃棄処分をする場合には、地域の分別方法に従って廃棄してください。

2. 組立て方法 ※段ボールの縁でけがをしないように手袋を着用して組立をおこなってください。

●部品の確認

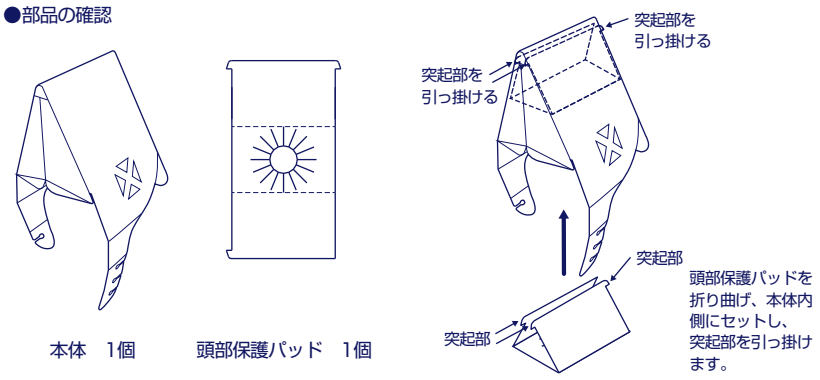

本体　1個　　頭部保護パッド　1個

3. 便利な機能

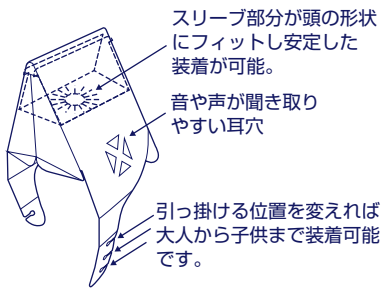

4. 仕様

●本体寸法：W210×D200×H510mm　●材質：段ボール(防炎)

ナカバヤシ株式会社
お客様相談室　受付時間 / 土・日・祝日を除く
TEL:0120-166-779　10:00~12:00/13:00~17:00
https://www.nakabayashi.co.jp/

4 902205 928645
品番：NDZ-101W

MADE IN JAPAN

Nakabayashi
段ボール頭巾
Cardboard hood

Nakabayashi

防災
段ボール
採用

地震や火災時の危険から
頭部や顔を守ります。

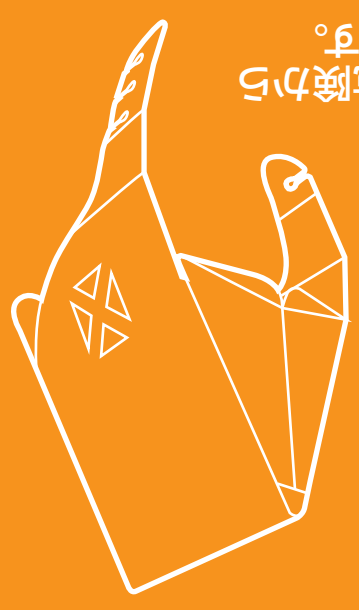

段ボール頭巾

Cardboard hood