LOAS　USB 2.0/1.1対応 カードリーダー/ライター

CRW-5M48シリーズ 取扱説明書

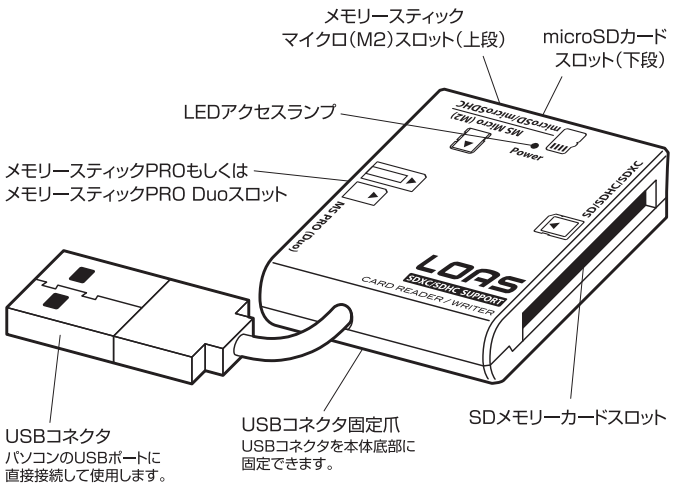

※メモリーカードは付属しておりません

パッケージ内容
- ●カードリーダー／ライター本体 1
- ●取扱説明書(本書) 1

この度はロアス製品をお買い上げ頂き、誠にありがとうございます。ご使用の前にこの取扱説明書をよくお読みになり、正しくお使いください。

1 安全にご使用いただくために

本製品を安全にお使いいただくために守っていただきたい内容を記載しております。必ずお読みになり、内容をよく理解された上で正しくお使いください。また本書には、弊社製品を含めたパソコンシステムの運用に関する注意事項なども記載されています。パソコンの故障や、データの消失や破損、取り扱いを誤ったために生じた本製品の故障やトラブルは、弊社の保証対象には含まれませんので、あらかじめご了承いただきます様お願い申し上げます。

表示について

この取扱説明書は、次の様な表示をしています。表示の内容をよく理解してから本文をお読みください。

⚠警告	絶対に行ってはいけないことを記載しています。この表示の注意事項を守らないと、使用者が死亡または、重傷を負う可能性が想定される内容を示しています。
⚠注意	この表示の注意事項を守らないと、使用者がけがをしたり、物的損害の発生が考えられる内容を示しています。
⊘	行ってはいけない「禁止」の内容です。
❗	必ず実行していただく「強制」の内容です。

⚠警告

❗	本製品を使用する際は、パソコンメーカーや周辺機器メーカーなどの警告事項・注意事項に従ってください。
❗	本製品のケーブルや、コネクタ、スロット内部などに小さなお子様の手が届かない様に機器を配置してください。触ってけがをする危険があります。もしも小さなお子様が本製品を使用する場合には、必ず取り扱い方法を理解した大人の監視、指導のもとで行う様にしてください。
⊘	本製品を自分で改造・修理・分解などしないでください。火災・感電・故障などの恐れがあります。また、本製品のシールやカバーを取り外した場合、修理をお断りすることがありますのでご注意ください。
⊘	本製品を、風呂場の様な水分や湿気が多い場所で使用しないでください。火災・感電・故障などの原因になります。
⊘	本製品に濡れた手で触れないでください。 パソコンに接続しているときは、感電の原因となります。また、接続していなくても、製品故障の原因となります。
⊘	煙が出たり変な臭いや音がするなどの異常が発生した時は、すぐにパソコンや周辺機器の電源をOFFにし、パソコンからUSBケーブルを抜いてください。そのまま使用を続けると、ショートして火災になったり感電する恐れがあります。弊社サポートセンターまたはお買い求めの販売店にご相談ください。
⊘	本製品に液体をかけたり、異物を内部に入れたりしないでください。もしも液体や異物が内部に入ってしまった場合は、パソコンや周辺機器の電源をOFFにし、パソコンからUSBケーブルを抜いてください。そのまま使用を続けると、ショートして火災になったり感電する恐れがあります。弊社サポートセンターまたはお買い求めの販売店にご相談ください。

⚠注意

❗	シンナー・ベンジン等で、本製品を拭かないでください。 本製品の汚れは、乾いたきれいな布で拭き取ってください。
❗	本製品に触れる前に、身体の静電気を取り除くため、身近な金属(ドアノブやアルミサッシなど)に手を触れてください。人体などの静電気の影響で、製品破損、データ消失/破損などの恐れがあります。
❗	本製品の取り付け/取り外し、ソフトウェアのインストール時など、パソコン環境を少しでも変更するときは、変更前に必ずメディア内(ハードディスク等)のデータをすべて、外部メディアにバックアップしてください。もしも誤った使い方をしてしまったり、故障発生などによりデータ消失、破損したときなど、バックアップがあれば被害を最小限に抑えることができます。バックアップ作成を怠ったために、データを消失、破損した場合、弊社はその責任を負いかねますのであらかじめ御了承ください。
❗	メモリーカード内のデータおよびパソコン(ハードディスク等)内のデータは、必ず他のメディアにバックアップしてください。特に、修復や再現ができない重要なデータは、更新前・更新後と、常に二重のバックアップを作成することをお勧めします。以下の様な場合などに、データが消失・破損する恐れがあります。 ・使用方法を誤ったとき ・製品が故障した時や修理を行うとき ・静電気や電気的ノイズの影響を受けたとき ・パソコンの電源をOFFにした直後に電源をONにしたとき ・地震、台風などの天災による被害を受けたとき その他の場合など、バックアップ作成を怠ったために、データを消失、破損した場合、弊社はその責任を負いかねますのであらかじめ御了承ください。
⊘	カードスロットには、そのスロットに該当するメモリーカード以外のものを挿入しないでください。 故障や感電の原因となります。
⊘	LEDランプが点滅している時(データを読み書きしている時)、パソコンの電源スイッチをOFFにしたり、システムをリセットしないでください。データが消失・破損する恐れがあります。
⊘	本製品を落としたり、強い衝撃を与えないでください。 そのまま続けて使用すると、ショートにより火災になったり、感電する恐れがあります。弊社サポートセンターまたは、お買い求めの販売店にご相談ください。
⊘	本製品を次の場所などに設置しないでください。感電、火災の原因となったり、製品やパソコン、周辺機器などに悪影響を及ぼす事があります。またけが等の原因になる事があります。 ・強い磁気、静電気が発生するところ ・ほこりの多いところ ・結露するところ ・温度、湿度がパソコンのマニュアルが定めた使用環境を超えるところ ・平らでないところ ・振動が発生するところ ・直射日光が当たるところ ・火気の周辺や熱気がこもるところ ・漏電、漏水の危険があるところ
⊘	本製品の上に物を置いたり、物を被せないでください。 傷がついたり、故障の原因となります。

2 動作環境

■SDXCメモリーカード

Windows
- Windows7、Vista SP1以降、XP SP2以降(exFAT対応アップデート済のもの)
  ※Windows2000、Meでは使用できません。
- 上記OSがインストールされ、USBポートを装備するIBM PC／AT互換機(OADG仕様)
- 必ずカードメーカー純正ソフトウェアか対応する機器でexFATフォーマットを行ってください。
  ※USB2.0で使用する場合は、USB2.0ポートを標準装備したWindows XP SP1以降搭載モデル以外での動作は保証していません。

Macintosh
- 対応しておりません

■SDXCメモリーカード以外

Windows
- Windows 7、Vista、XP、2000 Professional Service Pack 4以降、Me
- 上記OSがインストールされ、USBポートを装備するIBM PC／AT互換機(OADG仕様)
  ※USB2.0で使用する場合は、USB2.0ポートを標準装備したWindows XP SP1以降搭載モデル以外での動作は保証していません。

Macintosh
- MacOS X(10.2以降)
  ※USB2.0で使用する場合は、USB2.0ポートを標準装備する機種以外での動作は保証していません。

- プリインストールOSからOSをアップグレードした機種、およびCPUをアップグレードした機種での動作は保証していません。
- 本製品をUSB1.1規格のポートに接続して使用する場合は、USB1.1規格の仕様に準じます。
- コンピュータ本体の省電力機能(スタンバイ、休止状態、ハイバネーション)には対応しておりません。
- 同時にご使用になるUSB機器や、インストールされているUSB機器のドライバによっては正常動作しない場合があります。
- 本製品を複数個、PCに同時接続しますと使用できない場合があります。
- メモリカードは本製品には付属しておりません。
- USB2.0規格についてのご質問は、コンピュータ本体や拡張インターフェースカード等に付属のマニュアルをご覧いただくか、各メーカーまでお問い合わせください。
- 仕様および外観は改良のため予告なく変更することがあります。
- 製品についての最新情報を弊社HP (http://www.loas.co.jp)でご確認ください。

本製品にて(パソコン側で)メモリカードをフォーマットしてもデジタルカメラや携帯電話側では使用できません。メモリカードをデジタルカメラや携帯電話でご使用される場合は、必ずお使いのデジタルカメラや携帯電話でフォーマットしてください。

3 対応メモリーカード

- SDメモリーカード.....最大2GBまで
- SDメモリーカード HIGH SPEED.....最大2GBまで
- SDメモリーカード PRO HIGH SPEED.....最大2GBまで
- Wii用 SDメモリーカード.....最大2GBまで
- SDメモリーカード Class2～6.....最大2GBまで
- SDHCメモリーカード Class2～10.....最大32GBまで
- SDXCメモリーカード.....最大64GBまで
- SDXCメモリーカード UHS-I※1.....最大64GBまで
- miniSDカード※2.....最大2GBまで
- miniSDHCカード Class2～6※2.....最大4GBまで
- microSDカード／T-Flash.....最大2GBまで
- microSDHCカード Class2～4.....最大32GBまで
- microSDHCカード Class6.....最大16GBまで

●著作権保護機能(CPRM)には対応していません。

- MMC.....最大2GBまで
- MMC 4.0／4.1／4.2.....最大4GBまで
- MMC Plus 4.0／4.1／4.2.....最大4GBまで
- RS-MMC.....最大2GBまで
- RS-MMC 4.0.....最大2GBまで
- MMCmoblie.....最大2GBまで
- MMCmicro※2.....最大2GBまで

●低電圧(1.8V)対応(Dual Voltage)のDV-MMC/RS-DV-MMCは3.3Vでの動作です。
●Secure MMCの著作権保護機能(UDAC-MB)には対応していません。

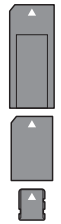

- メモリースティック PRO.....最大4GBまで
- メモリースティック PRO HIGH SPEED.....最大2GBまで
- メモリースティック PRO Duo.....最大8GBまで
- メモリースティック PRO Duo(マジックゲート対応).....最大8GBまで
- メモリースティック PRO Duo HIGH SPEED.....最大2GBまで
- メモリースティック PRO Duo Mark2.....最大16GBまで
- メモリースティック PRO-HG Duo※3.....最大32GBまで
- メモリースティック PRO-HG Duo HX※3.....最大32GBまで
- PSP用 メモリースティック PRO Duo.....最大4GBまで
- メモリースティックマイクロ(M2).....最大16GBまで

●PROの表示のないメモリースティック及びDuoは使用できません。
●AIBO専用メモリースティックには対応していません。
●著作権保護機能には対応していません。

※1 UHS-Iデータ転送モードには対応しておりません。
※2 変換アダプターが必要です。変換アダプターは付属しておりません。
※3 8bitパラレルデータ転送モードには対応しておりません。

●使用可能容量範囲内でもメーカーによっては正常に動作しない場合がありますのでご注意ください。●使用環境によっては転送速度が著しく低下することがあります。

4 製品仕様

製品名	マルチカードリーダー/ライター
型番	CRW-5M48シリーズ
対応メモリーカード	上記の3を参照
接続インターフェース	USB2.0／USB1.1・USBコネクタ タイプA
転送速度	最大480Mbps(Hi-Speedモード)※理論値(USB2.0接続時)
動作環境条件	周囲温度　使用時 0～40℃／保存時 -20～65℃ 湿度　20～85%RH ※結露のないこと
電源電圧	DC 5V ※バスパワー供給
消費電力	動作時平均140～160mA、待機時最大100mA
外形寸法／重量	33mm(W)×37mm(D)×11.5mm(H)／約12g(本体のみ)
同梱品	取扱説明書(本書)

5 メモリーカードの向きと挿入方法

メモリーカードを本製品に挿入する時は、必ず下図の方法で挿入してください。

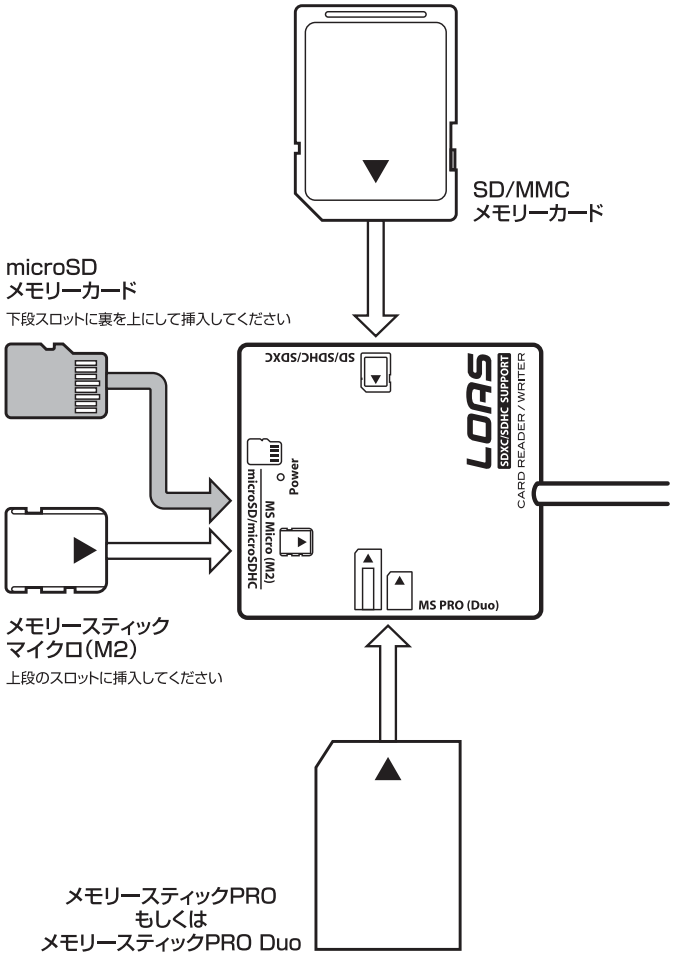

※PROの表示のないメモリースティック、メモリースティックDuoは使用出来ません。
※メモリースティックPROもしくはPRO Duoの同時使用はできません。

本製品は複数枚で同時使用ができません。複数枚のメモリーカードを挿入されますと本体およびPC、メモリーカードが破損する恐れがありますので絶対に行わないでください。

●メモリカードを使用する際の注意

・メモリカードは挿入口に対して水平に、正しい向きで挿入してください。無理な角度や誤った向きで挿入すると故障の原因となりますのでお気をつけください。
・メモリカードは本体内に完全には入りません。手応えがあるまでゆっくり押し込み、無理な力は加えないでください。
・アクセスランプが点滅している時は本製品にアクセス中です。アクセス中はメモリカードを取り出したり、本製品を取り外さないでください。データが破損・消失する可能性があります。本書に記載の手順に従いメモリカードの取り出し、本製品の取り外しを行ってください。
・メモリカードの端子部に直接触れたり、金属を当ててショートさせないでください。静電気によりデータが破損／消失する可能性があります。また、接触不良によりメモリカードが認識されなくなる可能性がありますので、端子面は汚さないでください。
・その他、各種メモリカードに固有の注意事項があります。それぞれの製品に付属のマニュアルをご確認のうえ本製品をご利用ください。

6 USBコネクタ底部固定

使用しないときは右図のようにUSBコネクタを本体底部に固定する事ができます。固定する場合はケーブルを無理な方向にひねらないでください。断線する場合があります。

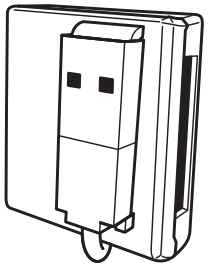

7 カードリーダー／ライターのセットアップ

■Windowsの場合

Windows7/Vista/XP/2000(SP3以降)/Meは、標準ドライバーで使用することができます。
①メモリーカードをカードリーダー／ライターのスロットに確実に挿入してください。
②パソコンのUSBポートに本カードリーダー／ライターのUSBコネクターを接続してください。（電源ランプが点灯します。）
③自動的にOS標準のドライバーがインストールされ、使用できる様になります。

■MacOSの場合

①メモリーカードをカードリーダー／ライターのスロットに確実に挿入してください。
②パソコンのUSBポートに本カードリーダー／ライターのUSBコネクターを接続してください。（電源ランプが点灯します。）
③OSが標準のドライバーを自動で認識します。

●ご注意事項

※WindowsXPのUSB2.0環境でお使いの場合、USB2.0ホストコントローラー用ドライバーを必ずマイクロソフトよりリリースされているものを使用してください。
※WindowsMeにてUSB2.0環境でお使いの場合、USB2.0ホストコントローラー用ドライバーが、マイクロソフトよりリリースされていない為、動作保証できません。
※カードリーダー／ライターを接続した状態でパソコンを電源ONした場合、マイコンピュータを開いてもリムーバブルディスクを認識しない場合があります。もしもその状態になった時は、カードリーダー／ライターを一度抜いてから再度接続し、正常に認識させてからご使用ください。
※USB2.0ポートを標準搭載するMacOSXコンピュータ以外の環境での動作保証はできません。

8 データを確認する

■Windowsの場合

マイコンピュータを開くと、本製品は1つの「リムーバブルディスク」として認識されていますので、アイコンをクリックして中のデータを確認してください。※ドライブレターはご使用のコンピュータによって異なります。

■MacOSの場合

デスクトップにドライブアイコンが表示されています。
アイコンをダブルクリックして中のデータを確認してください。MacOSではメモリーカードを挿入していない状態ではアイコンは表示されません。

●ご注意事項

※複数枚の同時使用はできません。

9 本製品の取り外し方

■Windows7/Vista/XPの場合

①タスクバー上にある「ハードウェアの安全な取り外し」のアイコン※をクリックし、一覧に表示されている「USB大容量記憶装置デバイス」を停止させてください。
②「安全に取り外す事ができます」という内容のメッセージを確認後、USBポートから取り外してください。

■WindowsMeの場合

①タスクバーに上にある「ハードウェアの取り外し」のアイコン※をクリックし、一覧に表示されている「USBディスク」を停止させてください。
②「安全に取り外す事ができます」という内容のメッセージを確認後、USBポートから取り外してください。

■Windows2000の場合

①タスクバー上にある「ハードウェアの取り外し」のアイコン※をクリックし、一覧に表示されている「USB大容量記憶装置デバイス」を停止させてください。
②「安全に取り外す事ができます」という内容のメッセージを確認後、USBポートから取り外してください。

■Windows2000の場合

①タスクバー上にある「ハードウェアの取り外し」のアイコン※をクリックし、一覧に表示されている「USB大容量記憶装置デバイス」を停止させてください。
②「安全に取り外す事ができます」という内容のメッセージを確認後、USBポートから取り外してください。

※初期状態では画面の右下に表示されています。

■MacOSの場合

①ドライブアイコンをゴミ箱にドラッグしてください。
②ドライブアイコンが消えたことを確認後、USBポートから取り外してください。

メモリーカードを本製品から取り外す時は、カードをいきなり抜かずにゆっくりとまっすぐ取り外してください。

10 Q&A

Q1：USBハブ経由で使用できますか?
A1：USBハブを経由してご使用される場合、稀に相性の問題で正常にご使用いただけない場合があります。パソコンのUSBポートに直接接続してご使用ください。なお当社では、相性による動作不良については保証致しかねます。

Q2：最新の商品情報は、どこで入手できますか?
A2：当社のホームページ(http://www.loas.co.jp)から最新の各種情報を入手することができます。

Q3：ネットワークドライブを利用している環境でカードリーダーのドライブが表示されない
A3：ドライブレターの競合が起きている可能性があります。この場合は、ドライブに割り当てられているドライブ文字を変更してください。
ドライブ名やドライブレターの変更は、
・WindowsMeの場合はデバイスマネージャの機能にて変更可能です。
・WindowsVista/XP/2000の場合はコントロールパネルの管理ツールから変更可能です。
※詳しくはWindowsの使用方法などを参照願います。

ロアスサポートセンター
TEL:072-361-1830
E-mail:support1@loas.co.jp
受付時間 9:00～17:00 月曜日～金曜日 (祝・祭日を除く)

ロアス株式会社
www.loas.co.jp

保証規定

この製品は、厳密な検査に合格したものです。保証期間内に、お客様の正常なご使用状態の元で万一故障した場合には、本保証規定に従い無償で修理または、同等品と交換させて頂きます。製品と保証書を添えてお買い上げの販売店までお持ちください。ご購入後一ヶ月以内に発生した故障は、初期不良交換させて頂きます。一ヶ月を過ぎた場合は修理扱いとさせて頂きますのでご了承お願いします。但し、次に該当する場合は保証対象外となり、有償修理となります。

1.購入日が明記されていない場合
2.取り扱い上の誤りによる故障及び損傷、修理や改造などをされていた場合
3.お買い上げ後の移動、落下または輸送などによる故障、損傷が生じた場合
4.火災、天災、または異常電圧により故障、損傷が生じた場合
5.接続している他の機器の不良、その他外部要因によって生じた故障及び損傷

※保証は、日本国内においてのみ有効です。
※保証書の再発行はいたしませんので、大切に保管してください。
※保証期間経過後の修理などについては、詳しくはお買い上げの販売店または弊社サポートセンターまでお問い合わせください。

●メモリースティック、メモリースティックDuo、メモリースティックPRO、メモリースティックPRO Duoメモリースティックmicro(M2)は、ソニー(株)の登録商標または商標です。●SDメモリーカードは、(株)東芝、パナソニック(株)、SanDisk Corporationの商標です。●miniSDは、SD Associationの商標です。●WindowsおよびWindowsOSの各製品名は、Microsoft Corporationの登録商標または商標です。●Macintosh、Mac、MacOSは、Apple Inc.の登録商標または商標です。●その他の記載されている会社名及び商品名は各社の商標及び登録商標です。●本書の文中では ™、®、および ©マークを表示しておりません。●本書の著作権はロアス(株)に属します。当社に許可なく本書の一部、もしくは全部を複写、複製、改変、もしくは転載することを禁じます。●本書に記載されている内容に従うことにより生じる結果について、弊社はいかなる責任も負いません。●本書の内容に不明な点、誤り、もしくは記載もれ等がある場合は、本製品をご購入いただいた販売店、もしくは当社サポートセンターまでお問い合わせください。●本書の内容は改良のため予告なく変更することがあります。

マニュアル No. CRW-5M48-A1001